Maris MRG 611-XLC Fragranit+ Noir Mat | 114.0628.966

FAMILLE : **Eviers** | SÉRIE : **Maris** | MODÈLE : **MRG 611-XLC** | TYPE D'INSTALLATION : **A encastrer** | MATÉRIAU : **Fragranit+ Noir Mat**

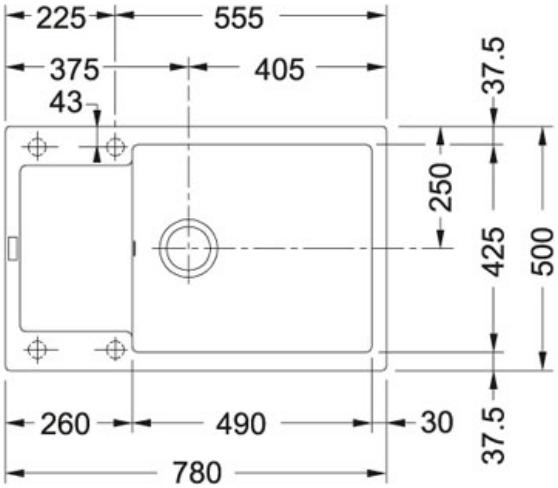

DONNÉES TECHNIQUES

Dimensions	600,00 mm
Vidage	Vidage manuel
Longueur	780,00 mm
Largeur cuve	425,00 mm
Longueur découpe	760,00 mm
Gabarit de découpe	Non
Largeur	500,00 mm
Profondeur cuve	200,00 mm
Largeur découpe	480,00 mm
Longueur cuve	490,00 mm
Position of Drainer	REVERSIBLE
Caisson	600 mm
Size Chart	XL
PPI TTC	489,00 €
Code article	914611

SPÉCIFICITÉS

Traitement antibactérien

Garantie 10 ans