CH72392 : Colonne CHAMBORD

CRISTINA
RUBINETTERIE
ondyna

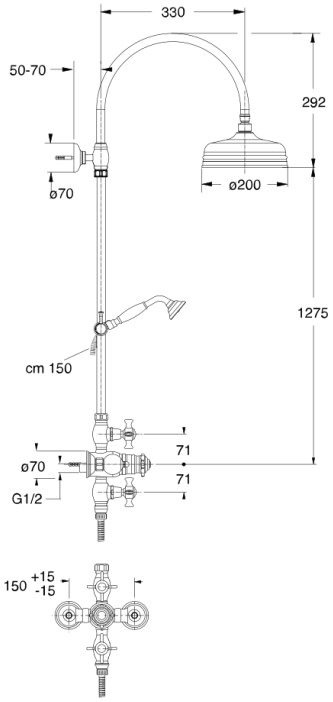

92 > vieux bronze

Caractéristiques

- Avec robinetterie, tube recoupable
- Pomme de douche Ø 200 mm anticalcaire
- Flexible, douchette, crochet
- Garantie 8 ans