Corps d'encastrement pour mitigeur lavabo et évier encastré
Surfaces: **p.a.** Numéro d'article: **13622180**

Description

Caractéristiques

- comprenant: avec bloc de rinçage
- positionnement de la poignée à gauche ou à droite du bec
- ACS 10 ACC LY 573
- ACS 10 ACC LY 573, valide jusqu'au 15.05.2017

Accessoires en option

- Rallonge (#31971XXX)

Détails de l'article

GTIN	4011097625386

Certificats

Photo du produit
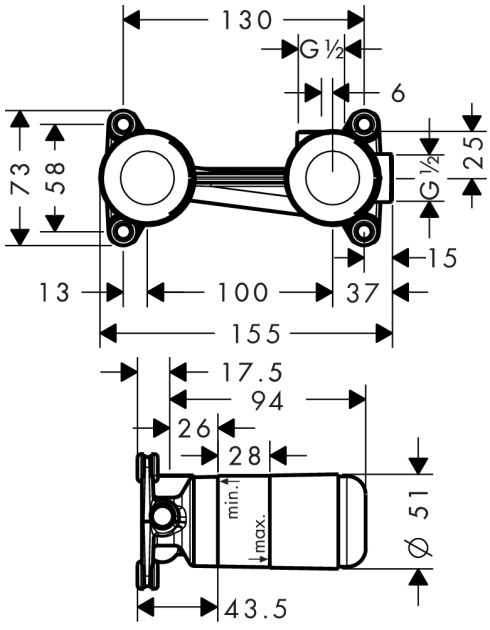
Plan géométral