Raindance Select
Douchette Raindance Select E 150 3jet EcoSmart
Surfaces: **blanc/chromé** Numéro d'article: **26551400**

Description

Caractéristiques

- diamètre: 150 mm
- changement de jet via le bouton Select
- jet RainAir, jet CaresseAir, jet Mix
- débit: 9 l/min sous 3 bars de pression
- filtre nettoyable
- Convient au chauffe-eau instantané
- ACS 12 ACC NY 124

Détails de l'article

GTIN	4011097720036

Technologie

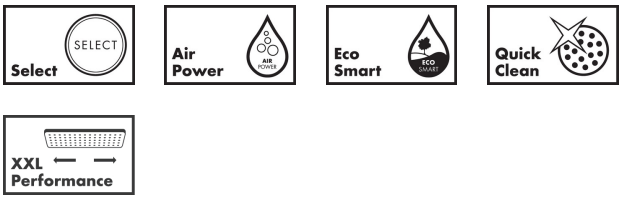

Certificats

Photo du produit

Plan géométral

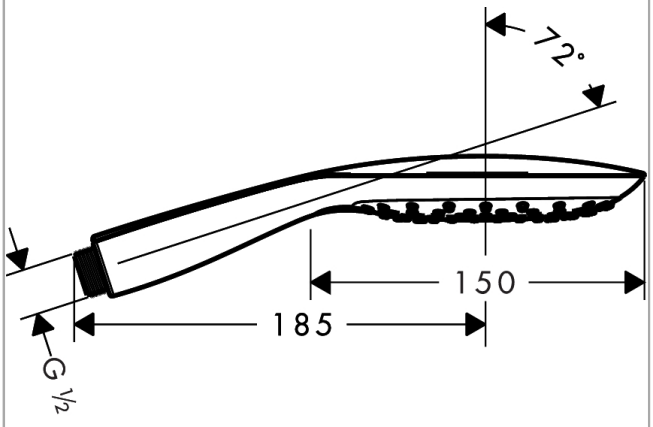

Schéma d'écoulement

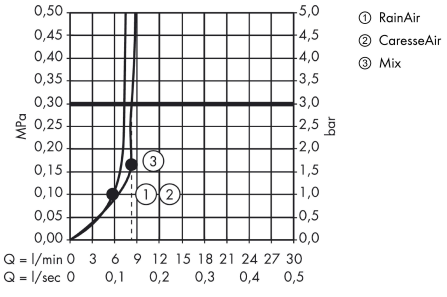

Les valeurs de consommation ont été mesurées dans la pratique, avec les robinetteries correspondantes (thermostat/mélangeur/vanne sous crépi)