Talis S
Talis S Mitigeur bain/douche
Surfaces: **chromé** Numéro d'article: **72400000**

Description

Caractéristiques

- Longueur 166 mm
- type de raccordement: raccords S
- entraxe: 150 mm ± 12 mm
- jet normal
- Débit du raccordement de la douchette sous 3 bar: 14 l/min
- cartouche céramique M2
- limiteur de température réglable
- inverseur à retour automatique
- clapet anti-retour intégré
- avec silencieux
- Convient au chauffe-eau instantané

Détails de l'article

GTIN	4011097770383

Technologie

Photo du produit

Plan géométral

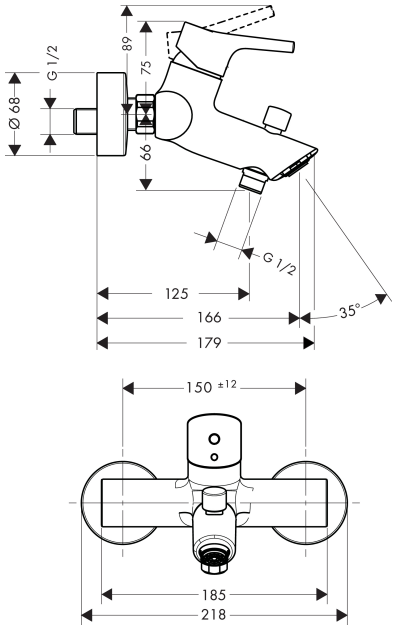

Schéma d'écoulement

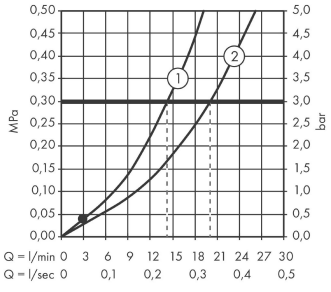

Bec déverseur