Talis S
Talis S 260. Mitigeur de cuisine
Surfaces: **aspect acier** Numéro d'article: **72810800**

Description

Caractéristiques

- ComfortZone 260
- bec orientable possible sur 3 niveaux 110°, 150° ou 360°
- position verticale de la poignée
- jet normal
- débit: 12 l/min sous 3 bars de pression
- cartouche céramique M2
- raccordement flexible G ⅜
- convient au chauffe-eau instantané
- ACS 12 ACC LY 352, valide jusqu'au 20.06.2017

Détails de l'article

GTIN	4011097772462

Technologie

Air Power · Quick Clean · Comfort Zone

Certificats

ATTESTATION A.C.S. DE CONFORMITÉ SANITAIRE

Photo du produit

Plan géométral

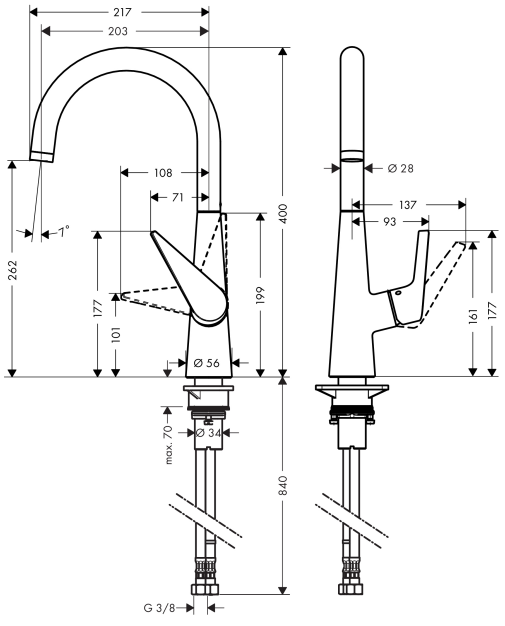
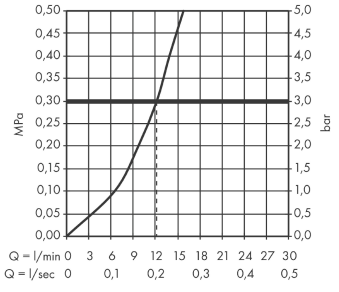
Schéma d'écoulement