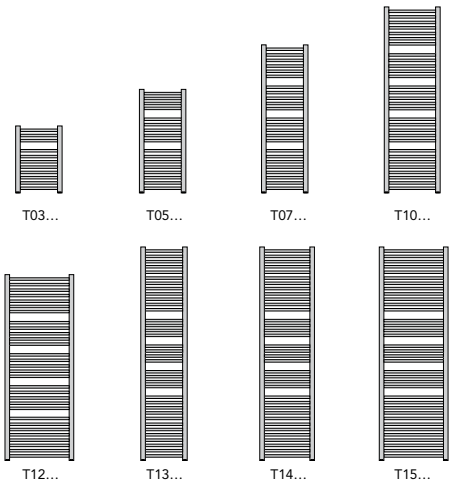

Tahiti

- Radiateur sèche-serviettes en acier.
- Tubes émetteurs horizontaux ronds ø 22 mm.
- Tubes collecteurs verticaux en D 40 x 30 mm.
- Traitement de surface complet puis bain de protection par électrophorèse.
- Teinte de base en revêtement poudre époxy polyester Blanc Sanitaire RAL 9016.

Version eau chaude

Version électrique

Classe II - IP44 - IK09 - Cat C
Label Promotelec Vivrélec

Version mixte

Classe II - IP44 - IK09 -

Pression de service maximale
8 bar

Température de service maximale
110 °C

Pour les versions mixtes et électriques :
- Thermoplongeur à double sécurité.
- Limiteur de température à réarmement automatique.

Pour les versions électriques:
- Fluide caloporteur par eau glycolée.

Confort Pilot

Régulation de série pour les versions électriques et mixtes

- **Thermostat** électronique Catégorie C avec touche marche/arrêt.
- Chauffage forcé par minuterie 2h :
- Fonction Confort Pilot : répétitivité quotidienne à une heure définie de la fonction chauffage forcé par programmation de la minuterie 2h.
- Mise en route possible à tout moment dans la journée.
- Programmation possible par fil pilote 6 ordres :
- Confort, Réduit, Confort –1°, Confort –2°, Hors gel et Arrêt.
- Compatible Tempo – Tarif EDF.

Tahiti

Modèle			Nbre de tubes	Puissance (W)			
				Eau chaude			Électrique
Eau chaude	Mixte	Électrique		Δt 50 °C	Δt 40 °C	Δt 30 °C	
T03SEC/SEC5	–	T032EA	11	257	196	139	300
T05SEC/SEC5	T052MA	T052EA	17	417/397	315/301	240/211	500
T07SEC/SEC5	T072MA	T072EA	24	576/552	434/418	302/292	750
T10SEC/SEC5	T102MA	T102EA	30	842/804	632/609	436/425	1000
T12SEC/SEC5	T122MA	T122EA	30	1030/976	771/740	531/518	1250
T13SEC	–	–	36	866	649	448	–
T14SEC	–	–	36	1014	759	523	–
T15SEC	–	T152EA	36	1237	925	636	1500

Raccordements

Version eau chaude - raccord standard
- 2 orifices en bout ø 15/21.
- livré avec une canne d'injection (sauf T03SEC).
- 1 purgeur d'air à jet orientable.
- Installation monotube : utiliser obligatoirement un robinet 4 voies à sonde monotube (non fourni).

Version eau chaude - raccord central
- 2 orifices centraux ø 15/21 entraxe 50 mm et 2 orifices en bout ø 15/21.
- 1 purgeur d'air à jet orientable.
- Installation monotube : utiliser un robinet de type H monotube (non fourni).

Version mixte – raccord central
- 2 orifices centraux ø 15/21 entraxe 50 mm et 1 orifice en bout ø 15/21 sur collecteur gauche.
- 1 purgeur d'air à jet orientable.
- Installation monotube : utiliser un robinet de type H monotube (non fourni).

Options et accessoires

Couleurs voir nuanciers page 163.

Accessoires
- Gamme d'accessoires en blanc et chromé (voir page 29).
- Robinetterie:
- Corps thermostatiques et systèmes de têtes compatibles (voir page 146).
- Tés de réglage (voir page 147).

Soufflant Speed'Air 1000W
- Intégré en bas du sèche-serviettes, il diffuse de l'air chaud pour une montée en température rapide de la pièce.
- Speed'Air sur version eau chaude : équipé d'une minuterie à liaison infrarouge réglable jusqu'à 2h.
- Speed'Air sur versions électriques et mixtes : équipé d'un émetteur à affichage digital, réglable jusqu'à 2h par plage de 10 minutes.
- Bouton marche/arrêt intégré sur le soufflant.
- Témoin de nettoyage du filtre amovible anti-poussières.

Garantie

Le **TAHITI** est garanti 5 ans pour le corps de chauffe et 2 ans pour la peinture et les composants électriques, dans le cadre de nos conditions générales de vente.

Fixations

- 3 fixations positionnables entre les tubes et réglables pour un montage parfait :
- Blanc Sanitaire RAL9016 en standard.
- Chromées pour les appareils en couleur.
- Croquis de la fixation (voir page 20)

Pente (n)	Cotes de montage (mm)							Poids (kg)			Capacité (l)
	Largeur	Hauteur		Entraxe Fixations		Entraxe Alimentation		Eau chaude	Mixte	Électrique	
		Eau chaude HC	Électrique HB	EH	EV	Eau chaude EC	Mixte				
1,209	500	547	638	350	450	455	–	4,1	–	7,0	2,7
1,254	500	862	953	350	765	455	50	6,2	7,4	10,5	3,9
1,267/1,234	500	1222	1313	350	1125	455	50	8,8	9,7	14,7	5,5
1,288/1,246	600	1537	1628	450	1440	555	50	12,7	13,9	21,2	7,9
1,297/1,239	750	1537	1628	600	1440	705	50	15,3	16,6	26,0	9,4
1,291	500	1807	–	350	1710	455	–	13,1	–	–	8,1
1,296	600	1807	–	450	1710	555	–	15,4	–	–	9,4
1,302	750	1807	1898	600	1710	705	–	18,4	–	29,6	11,2

Versions Eau Chaude standard et raccordement central

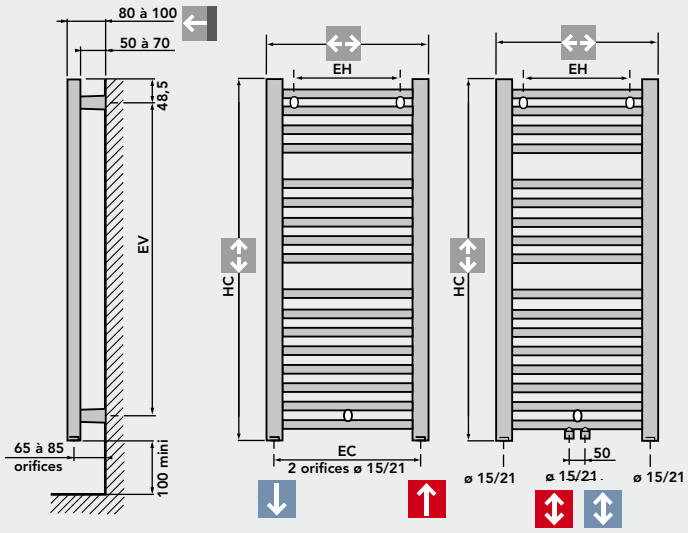

Versions Mixtes et Électriques

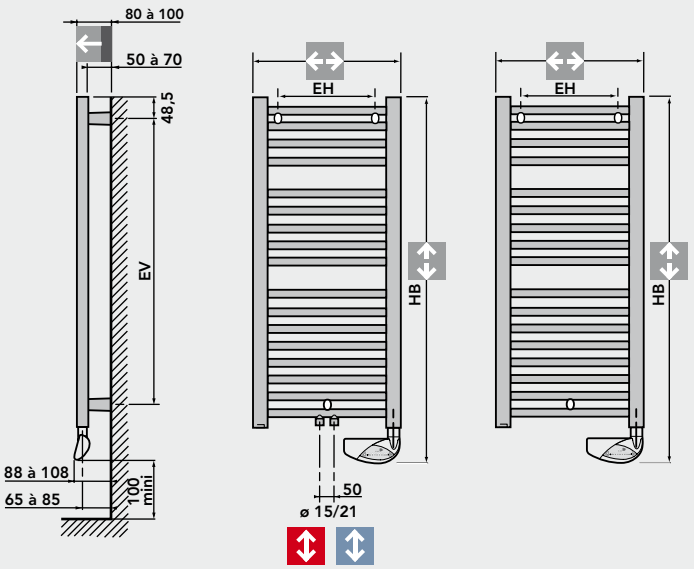

Version Soufflant Speed'Air eau chaude*

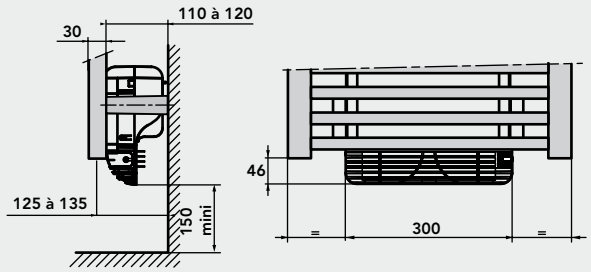

Version Soufflant Speed'Air électrique*

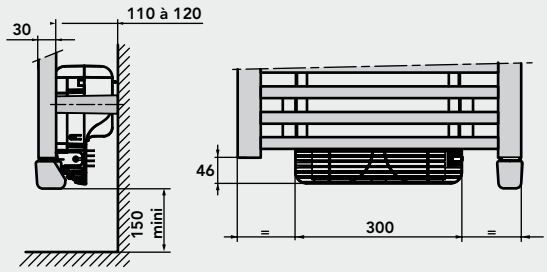

* Attention ! Les entraxes et systèmes de fixation sur les modèles Speed'Air ne sont pas les mêmes que sur les modèles standard (cf notice).