Feuille de données techniques: Wilo-Drain TM 32/7

Performances hydrauliques Wilo-Drain TM/TMR/TMW 32 - 50 Hz - 2900 tr/min

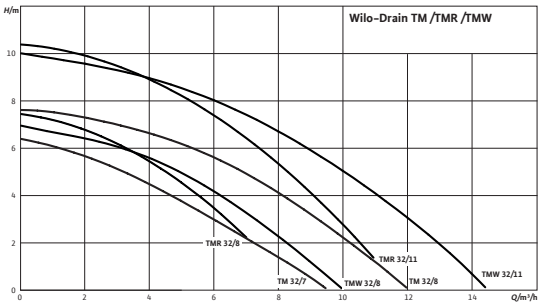

Performances hydrauliques selon ISO 9906, annexe A.

Plan d'encombrement

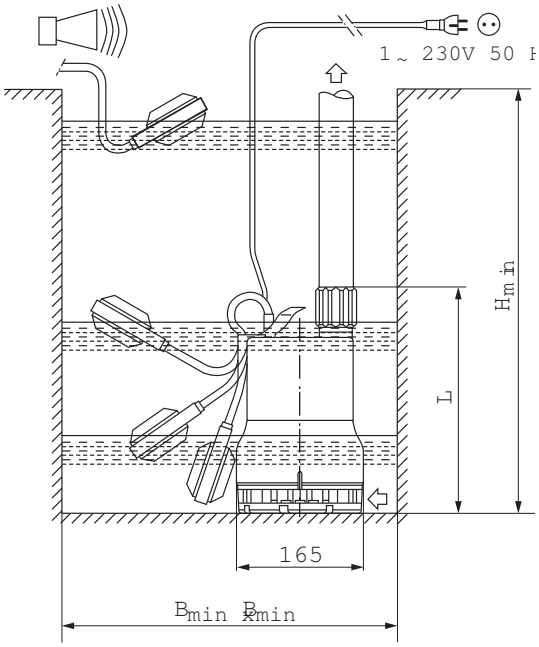

Groupe		
Hauteur manométrique max.	H_{max}	7 m
Débit max.	Q_{max}	7 m³/h
Raccord côté refoulement		G 1¼
Pression maxi de service	p_{max}	2 bar
Granulométrie		10 mm
Mode de fonctionnement (immergé)		S1, S3-25%
Mode de fonctionnement (non-immergé)		S1, S3-25%
Profondeur d'immersion max.		3 m
Indice de protection		IP 68
Température du fluide	T	+3 ... +35 °C
Température du fluide max., sur une courte période jusqu'à 3 minutes	T	90 °C
Poids env.	m	4 kg

Caractéristiques du moteur		
Alimentation réseau		1~230 V, 50 Hz
Courant nominal	I_N	1,4 A
Puissance nominale du moteur	P_2	0,25 kW
Puissance absorbée	P_1	0,32 kW
Type de branchement		direct
Vitesse nominale	n	2900 tr/min
Nombre de pôles		2
Classe d'isolation		F
Nombre de démarrages max.		50 1/h

Câble	
Longueur du câble de raccordement	3 m
Type de câble	H07RN-F
Section du câble	3G1 mm²
Type de câble électrique	non déconnectable
Prise électrique	Schuko

Equipement/fonctions	
Interrupteur à flotteur	•
Protection moteur	WSK

Matériau	
Etanchement statique	NBR
Roue	PP-GF30

Etanchement côté moteur	NBR
Garniture mécanique	carbone/céramique
Carter du moteur	1.4301
Corps de pompe	PP-GF30

Informations de commande

Fabricant	Wilo
N° de réf.	4048412
Numéro EAN	4016322477419
Groupe de prix	PG7

Dimensions et plans d'encombrement: Wilo-Drain TM 32/7

Plan d'encombrement

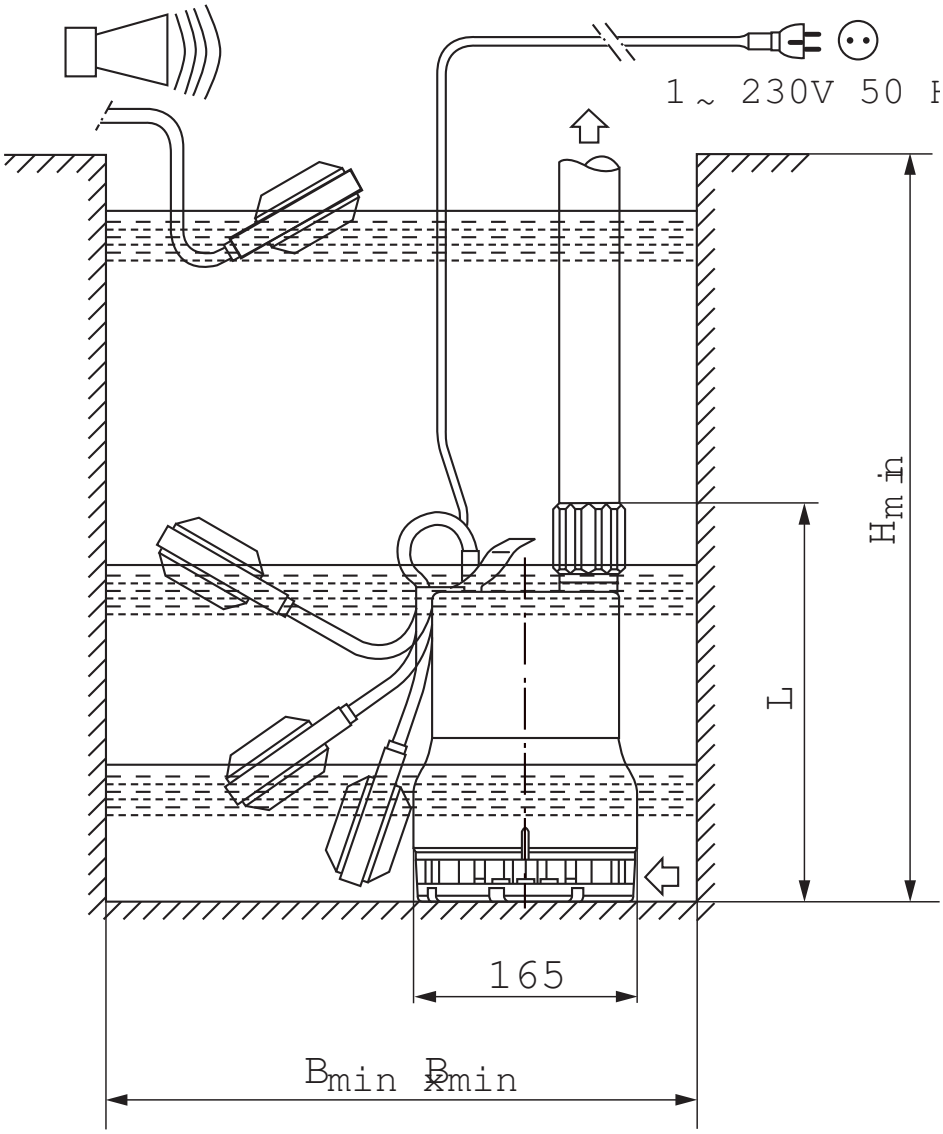

Performances hydrauliques: Wilo-Drain TM 32/7

Performances hydrauliques Wilo-Drain TM/TMR/TMW 32 - 50 Hz - 2900 tr/min

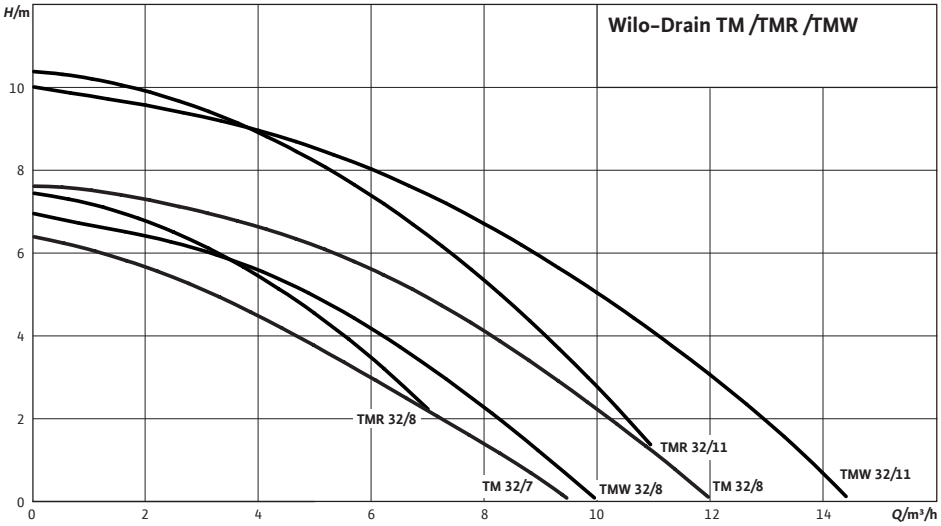

Performances hydrauliques selon ISO 9906, annexe A.

Informations de commande: Wilo-Drain TM 32/7

Informations de commande

Type de pompe		TM 32/7
N° de réf.		4048412
Numéro EAN		4016322477419
Quantité minimum de commande		1
Quantité minimum de commande (unité)		PCE
Poids (net)	*kg*	3.6
Longueur (nette)	*mm*	165
Largeur (nette)	*mm*	165
Hauteur (nette)	*mm*	294
Poids (brut)	*kg*	4.1
Longueur (brute)	*mm*	198
Largeur (brute)	*mm*	202
Hauteur (nette)	*mm*	316
Type d'emballage		Carton
Pièce par palette		1
Quantité par layer		1

Descriptifs: Wilo-Drain TM 32/7

Pompe submersible sous forme de groupe monobloc avec moteur immergé, poignée de transport, câble de raccordement électrique et protection thermique intégrée contre la surcharge. Sécurité de fonctionnement élevée grâce à l'étanchement de l'arbre, comprenant une bague d'étanchéité de l'arbre côté moteur, une chambre à huile intermédiaire, une garniture mécanique côté pompe ainsi qu'un moteur électrique à chemise réfrigérante.

Groupe

Raccord côté refoulement: G 1¼

Pression maxi de service: 2 bar

Granulométrie: 10 mm

Mode de fonctionnement (immergé): S1, S3-25%

Mode de fonctionnement (non-immergé): S1, S3-25%

Profondeur d'immersion max.: 3 m

Indice de protection: IP 68

Température du fluide: +3 ... +35 °C

Température du fluide max., sur une courte période jusqu'à 3 minutes: 90 °C

Poids env.: 3,6 kg

Caractéristiques du moteur

Alimentation réseau: 1~230 V, 50 Hz

Courant nominal: 1,4 A

Puissance nominale du moteur: 0,25 kW

Puissance absorbée: 0,32 kW

Type de branchement: direct

Vitesse nominale: 2900 tr/min

Nombre de pôles: 2

Classe d'isolation: F

Nombre de démarrages max.: 50 1/h

Câble

Longueur du câble de raccordement: 3 m

Type de câble: H07RN-F

Section du câble: 3G1 mm^2

Type de câble électrique: non déconnectable

Prise électrique: Schuko

Matériau

Etanchement statique: NBR

Roue: PP-GF30

Etanchement côté moteur: NBR

Garniture mécanique: carbone/céramique

Carter du moteur: 1.4301

Corps de pompe: PP-GF30

Informations de commande

Descriptifs: Wilo-Drain TM 32/7

N° de réf.: 4048412

Numéro EAN: 4016322477419

Groupe de prix: PG7

Fabricant: Wilo