Feuille de données techniques: Wilo-Jet HWJ 20 L 203 (1~230 V)

Performances hydrauliques

n = 2 850 tr/min

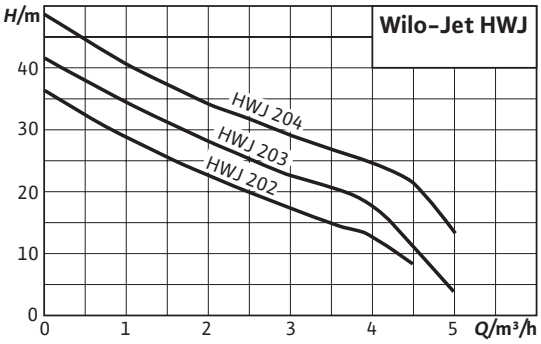

Plan d'encombrement

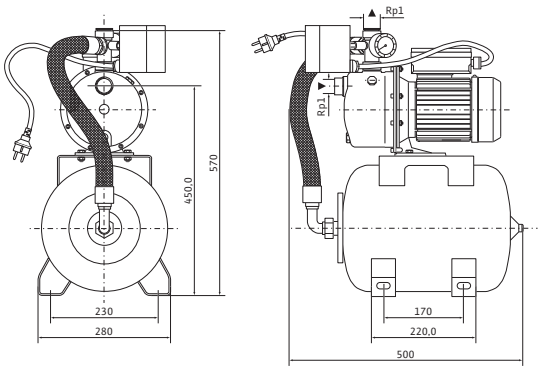

Fluides admissibles (autres fluides sur demande)

Eau pure sans particules solides	•
Eau de refroidissement, eau chaude sanitaire, eaux pluviales,	•

Puissance

Hauteur d'aspiration max.	*H*	8 m
Pression d'alimentation max.	*H*	1 bar
Température du fluide	*T*	+5...+35 °C
Température ambiante max.	*T*	40 °C
Exécution standard pour pression de service	p_{max}	6 bar
Vitesse nominale	*n*	2850 tr/min

Moteur/électronique

Indice de protection		IP 44
Classe d'isolation		B
Puissance absorbée	P_1	1,0 kW
Alimentation réseau		1~230 V, 50 Hz

Raccords de tuyau

Diamètre nominal de raccord, au côté refoulement	Rp 1
Diamètre nominal de raccord, au côté aspiration	G 1

Matériaux

Corps de pompe	1.4301
Roue	1.4301
Arbre de la pompe	1.4005 [AISI416]
Garniture mécanique	carbone/céramique
Cellules (corps d'étage)	Noryl
Diffuser/Injector	Noryl
Joint d'étanchéité	NBR

Informations de commande

Fabricant		Wilo
Type		HWJ 20 L 203
N° de réf.		4081528
Poids env.	*m*	18,5 kg

Dimensions et plans d'encombrement: Wilo-Jet HWJ 20 L 203 (1~230 V)

Plan d'encombrement

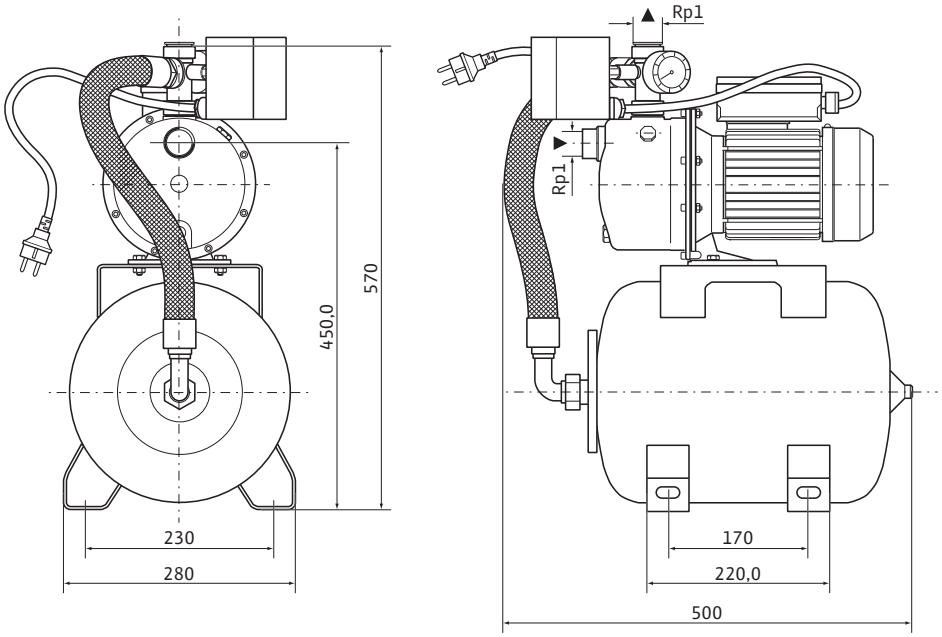

Performances hydrauliques: Wilo-Jet HWJ 20 L 203 (1~230 V)

Performances hydrauliques

n = 2 850 tr/min

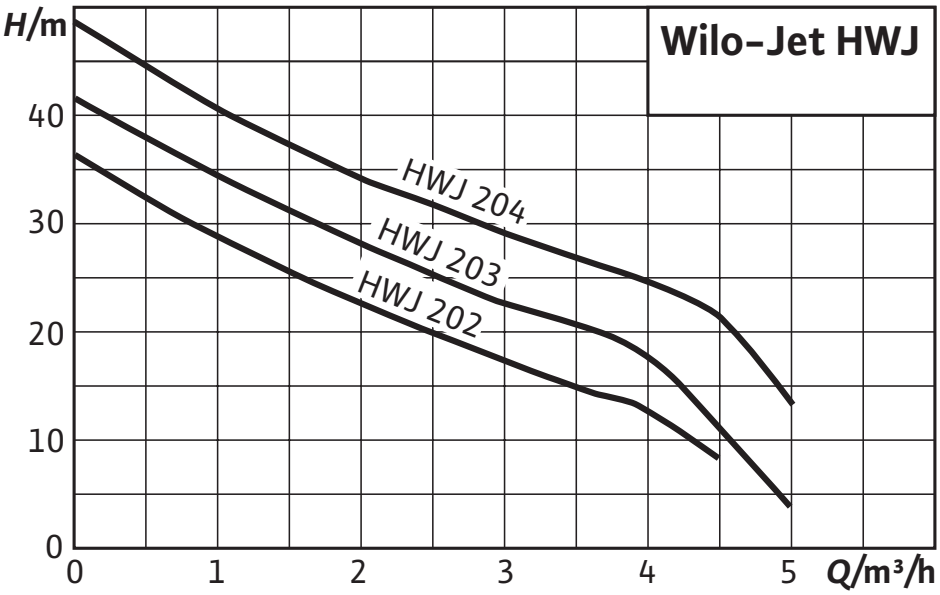

Informations de commande: Wilo-Jet HWJ 20 L 203 (1~230 V)

Informations de commande

N° de réf.		4081528
Numéro EAN		4016322720058
Couleur		vert/argent/laiton
Quantité minimum de commande		1
Quantité minimum de commande (unité)		PCE
Poids (net)	*kg*	17.2
Longueur (nette)	*mm*	500
Largeur (nette)	*mm*	280
Hauteur (nette)	*mm*	555
Poids (brut)	*kg*	18.2
Longueur (brute)	*mm*	545
Largeur (brute)	*mm*	300
Hauteur (nette)	*mm*	640
Type d'emballage		Carton
Propriété de l'emballage		Emballage de vente
Pièce par palette		12
Quantité par layer		6

Descriptifs: Wilo-Jet HWJ 20 L 203 (1~230 V)

Installation de pompe centrifuge de construction compacte avec tubulure d'aspiration horizontale et bride de refoulement verticale comprenant :
Pompe Jet mono-étagée auto-amorçante avec arbre moteur/pompe continu et garniture mécanique indépendante du sens de rotation. Moteur monophasé ou triphasé directement raccordé par bride avec protection thermique moteur et condensateur pour l'exécution monophasée.
Pilotage de la pompe par organe de commande avec réservoir à vessie, interrupteur à pression et manomètre (0 à 6 bars). Toutes les pièces en contact avec le fluide résistent à la corrosion.
Installation de pompage prémontée prête à être branchée et câblée avec câble de 2 m et prise électrique. Idéale pour utilisation dans le jardin ou le secteur des loisirs. Pour l'exécution triphasée, raccordement via boîte à bornes.

Matériaux

Corps de pompe: 1.4301

Roue: 1.4301

Arbre de la pompe: 1.4005 [AISI416]

Garniture mécanique: carbone/céramique

Cellules (corps d'étage): Noryl

Diffuser/Injector: Noryl

Joint d'étanchéité: NBR

Fluides admissibles (autres fluides sur demande)

Eau pure sans particules solides: •

Eau de refroidissement, eau chaude sanitaire, eaux pluviales,: •

Eaux de pluie: –

Puissance

Hauteur d'aspiration max.: 8 m

Pression d'alimentation max.: 1 bar

Température du fluide: +5...+35 °C

Température ambiante max.: 40 °C

Exécution standard pour pression de service: 6 bar

Alimentation réseau monophasée, exécution standard: 230 V

Fréquence du réseau: 50 Hz

Vitesse nominale: 2850 tr/min

Moteur/électronique

Indice de protection: IP 44

Classe d'isolation: B

Puissance absorbée: 1,0 kW

Raccords de tuyau

Diamètre nominal de raccord, au côté refoulement: Rp 1

Diamètre nominal de raccord, au côté aspiration: G 1

Informations de commande

Poids env.: 17,2 kg

Type: HWJ 20 L 203

Descriptifs: Wilo-Jet HWJ 20 L 203 (1~230 V)

N° de réf.: 4081528