sferaco
ROBINETTERIE & RACCORDS

REF. 610 NF

VANNE A SPHERE LAITON A PROLONGATEUR A.C.S. NF

Dimensions :	DN 1/2" à 2"
Raccordement :	Femelle BSP
Température Mini :	- 5°C
Température Maxi :	+ 90°C (+110°C en pointe)
Pression Maxi :	40 Bars (jusqu'au DN 3/4")
Caractéristiques :	Axe inéjectable Presse étoupe PTFE G200+joint torique EPDM 4270 Passage intégral
Matière :	Laiton

* la garantie fabrication ne couvre pas les défauts d'installation ni les défauts d'usure

Sferaco 90 rue du Ruisseau 38297 St Quentin Fallavier Tél : 04.74.94.15.90 Fax : 04.74.95.62.08 Internet : www.sferaco.fr E-mail : sferaco@sferaco.fr

Informations données à titre indicatif et sous réserve de modifications éventuelles

VANNE A SPHERE LAITON A PROLONGATEUR A.C.S. NF

CARACTERISTIQUES :

- Fabrication suivant la norme NF079
- Garantie fabrication 10 ans (la garantie fabrication ne couvre pas les défauts d'installation ni les défauts d'usure)
- Fabriquée en Italie
- Passage intégral
- Axe inéjectable
- Bille pleine
- Sphère percée (évite la stagnation d'eau entre la sphère et le corps) jusqu'au DN 1"1/2
- Presse étoupe PTFE G200 + joint torique EPDM 4270
- Poignée acier plate traitée anti-corrosion
- Marquage corps : Made in Italy,NF,ACS,PN sur une face et Logo,DN,Date de fabrication Année/Mois,qualité laiton sur l'autre face
- Marquage poignée : On/Off , Airaga , Made in Italy , Température mini et maxi , groupe acoustique I
- Poignée réversible de couleur verte RAL 6029
- Prolongateur démontable

UTILISATION :

- Arrosage, irrigation, chauffage sanitaire, eau potable, climatisation
- Température mini admissible Ts : - 5°C
- Température maxi admissible Ts : + 90°C (+110°c en pointe pendant 1 heure maxi)
- Pressions maxi admissibles Ps : 40 bars jusqu'au DN 3/4" , 25 bars du 1" au 1"1/4, 16 bars au delà

COURBE PRESSION / TEMPERATURE (HORS VAPEUR) :

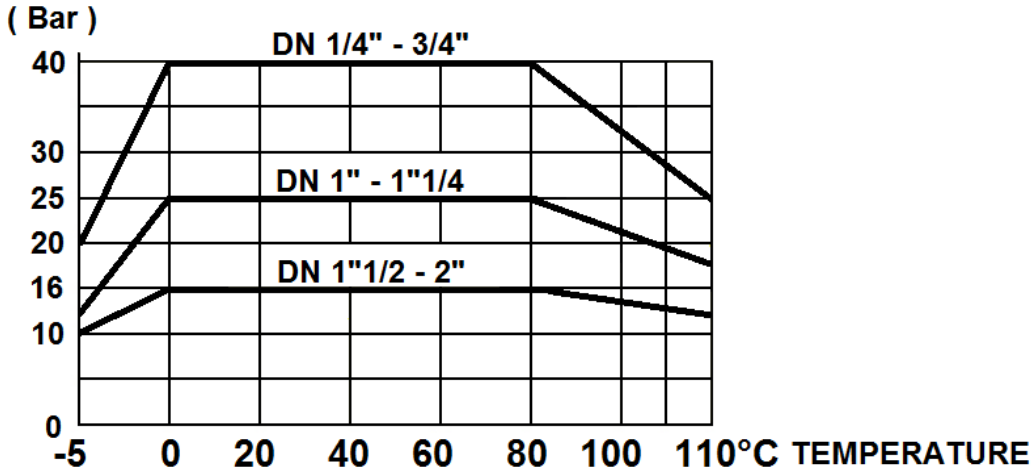

GAMME :

- Femelle / Femelle BSP cylindrique à prolongateur avec poignée acier plate verte **Ref. 610** du DN 1/2" au 2"

- Prolongateur seul **Ref. 9812321 à 9812324**

VANNE A SPHERE LAITON A PROLONGATEUR A.C.S. NF

NOMENCLATURE :

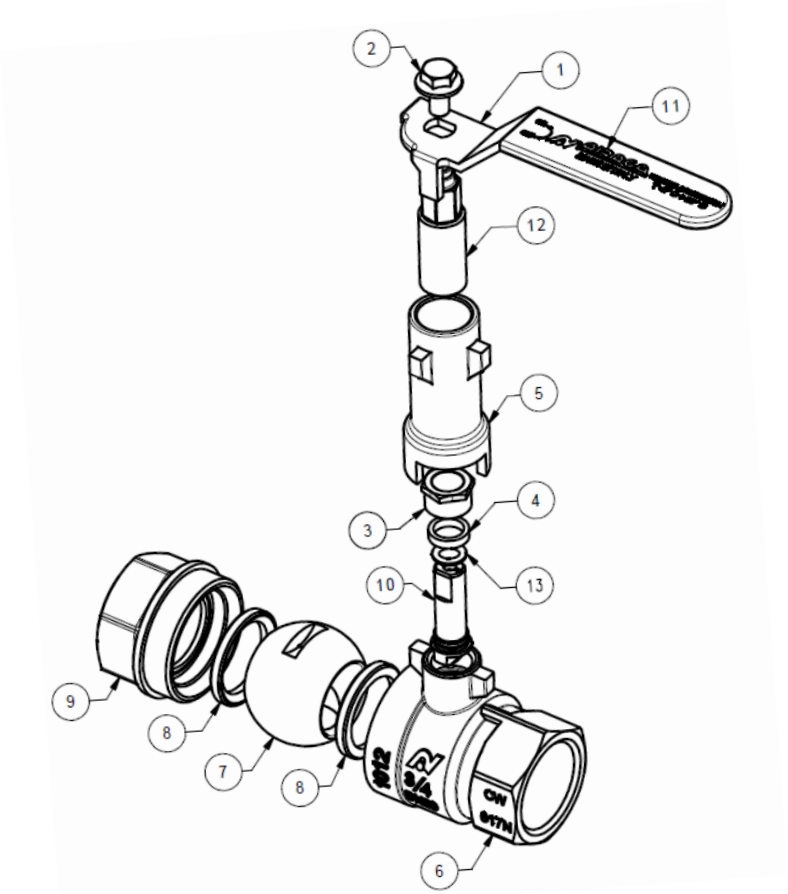

Repère	Désignation	Matériaux
1	Poignée	Acier galvanisé revêtement Geomet 321
2	Vis poignée	Acier galvanisé revêtement Geomet 321
3	Ecrou presse étoupe	Laiton CW 614 N suivant EN 12164
4	Presse étoupe	PTFE G200
5	Réhausse	Laiton CW 617 N suivant EN 12165 nickelé
6	Corps (extérieur)	Laiton CW 617 N suivant EN 12165 nickelé
6	Corps (intérieur)	Laiton CW 617 N suivant EN 12165 brossé
7	Sphère	Laiton CW 617 N suivant EN 12165 chromé
8	Siège	PTFE G400
9	Mamelon (extérieur)	Laiton CW 617 N suivant EN 12165 nickelé
9	Mamelon (intérieur)	Laiton CW 617 N suivant EN 12165 brossé
10	Axe	Laiton CW 614 N suivant EN 12164
11	Gaine poignée	Plastique
12	Axe pour réhausse	Laiton CW 617 N suivant EN 12165 brossé
13	Joint Torique	EPDM

Informations données à titre indicatif et sous réserve de modifications éventuelles

sferaco
ROBINETTERIE & RACCORDS

REF. 610 NF

VANNE A SPHERE LAITON A PROLONGATEUR A.C.S. NF

DIMENSIONS (en mm) :

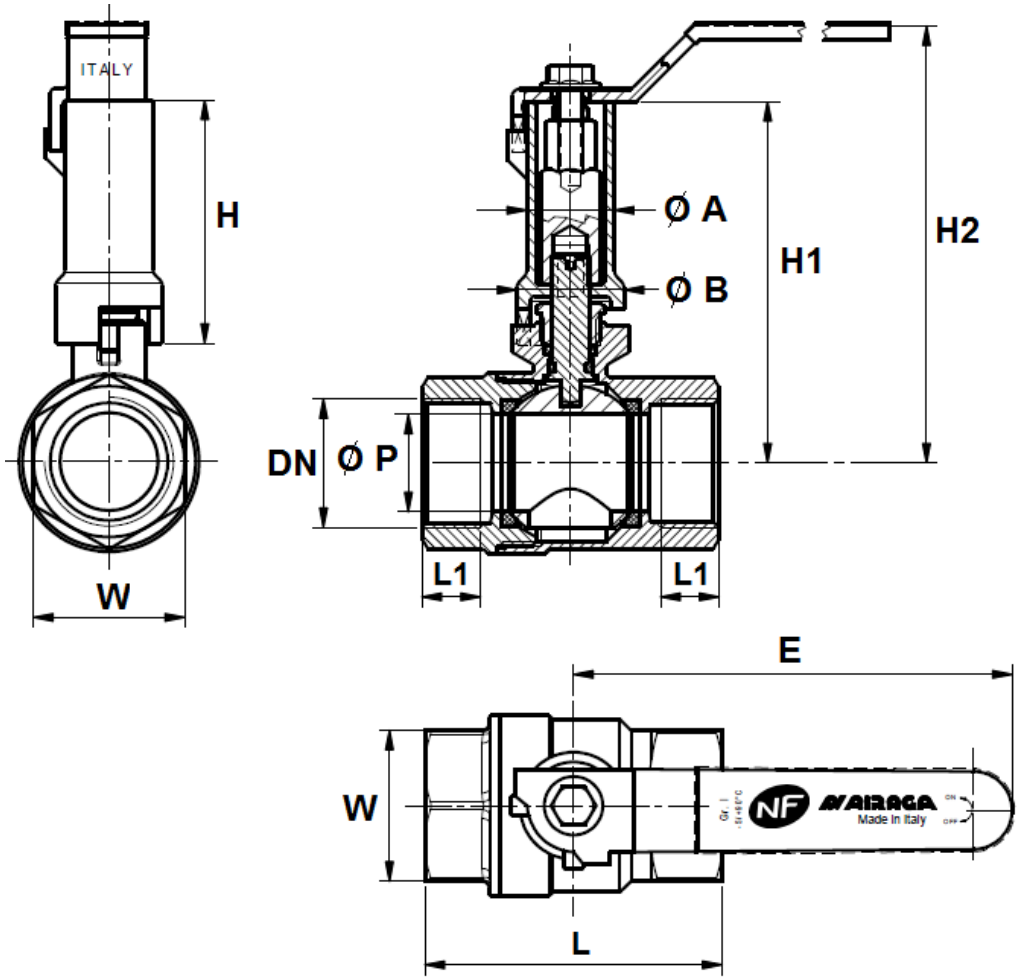

DN	1/2"	3/4"	1"	1"1/4	1"1/2	2"
Ø P	15	20	25	32	40	50
L	50.5	61	71	83.5	93	112
L1	10.5	12	13.5	15.5	15.5	19
E	90	90	115	130	130	150
H	50	50	54	67.5	67.5	68
H1	71	74	81.5	102	108	120.5
H2	87	90	103	124	130	143
W sur plat	25	31	38	47	54	66
Ø A	18	18	18	24	24	30
Ø B	22	22	25.5	31	31	38
Poids (en Kg)	0.270	0.360	0.560	0.880	1.160	1.880

Sferaco 90 rue du Ruisseau 38297 St Quentin Fallavier Tél : 04.74.94.15.90 Fax : 04.74.95.62.08 Internet : www.sferaco.fr E-mail : sferaco@sferaco.fr

Informations données à titre indicatif et sous réserve de modifications éventuelles

VANNE A SPHERE LAITON A PROLONGATEUR A.C.S. NF

NORMALISATIONS :

- Fabrication suivant la norme ISO 9001 :2008
- Fabrication selon les règles de certification de la marque **NF079**
- DIRECTIVE 97/23/CE : Produits exclus de la directive (Article 1, § 3.2)
- Attestation de conformité sanitaire **A.C.S. N° 13 ACC LY 137**
- Taraudage femelle BSP cylindrique suivant la norme ISO 228-1

PRECONISATIONS : Les avis et conseils, les indications techniques, les propositions, que nous pouvons être amenés à donner ou à faire, n'impliquent de notre part aucune garantie. Il ne nous appartient pas d'apprécier les cahiers des charges ou descriptifs fournis.
Il appartient au client de vérifier l'adéquation entre le choix du matériel et les conditions réelles d'utilisation.

VANNE A SPHERE LAITON A PROLONGATEUR A.C.S. NF

INSTRUCTIONS DE MONTAGE

REGLES GENERALES :

- Bien vérifier l'adéquation entre les robinets et les conditions de service réelles (nature du fluide, pression, température)
- Prévoir suffisamment de robinets pour pouvoir isoler les tronçons de tuyauterie ainsi que les appareils automatiques en vue de l'entretien et des réparations.
- Bien vérifier que les robinets installés soient conformes aux différentes normes en vigueur.
- **Réaliser les circuits de telle sorte que des manœuvres systématiques de contrôle soient effectuées régulièrement (au moins 2 manœuvres par an)**

INSTRUCTIONS DE MONTAGE :

- **Avant montage des robinets, bien nettoyer la tuyauterie afin d'en éliminer tout objet divers** (particulièrement les gouttes de soudure et copeaux métalliques) qui pourraient l'encombrer et qui pourraient venir bloquer la robinetterie.

- **Vérifier l'alignement des tuyauteries amont et aval (un alignement imparfait peut entraîner une contrainte importante sur la robinetterie)**

- **Bien vérifier l'encombrement entre les tuyauteries amont et aval, la robinetterie n'absorbera pas les écarts.Les déformations résultant de cette pratique peuvent entrainer des problèmes d'étanchéité, des difficultés de manœuvre, et même des ruptures.**En conséquence, présenter l'appareil en position pour bien vérifier les conditions d'assemblage.

- Avant l'assemblage, bien vérifier la propreté des filetages et taraudages.

- **Caler provisoirement les tronçons de tuyauterie qui n'ont pas encore leur support définitif. Ceci pour éviter d'appliquer sur la robinetterie des contraintes importantes.**

- Les longueurs de taraudage étant le plus souvent plus petites que les longueurs théoriques ISO/R7, il est indispensable de limiter la longueur filetée du tube,et de **bien vérifier que l'extrémité du tube ne vient pas buter en fond de filet.**

- Pour l'étanchéité de l'assemblage vanne tuyauterie, il est indispensable d'utiliser des produits compatibles avec les exigences de l' A.C.S. (attestation de conformité sanitaire) : **filasse proscrite**.
- Positionner de part et d'autre du robinet des colliers de maintien.
- Dans le cas de montage en réseau sanitaire,chauffage ou de climatisation avec tube PER,flexible et autres matériaux de synthèse, il est indispensable de bien maintenir ces tubes et flexibles par des colliers afin d'éviter toutes contraintes sur le robinet (cahier des prescriptions communes de mise en œuvre du CSTB).
- Pour le vissage du robinet, entrainer celui-ci en rotation du côté du vissage exclusivement et seulement sur le 6 pans. Utiliser une clé plate ou une clé à molette et pas de clé à griffes.

- **Ne jamais serrer les corps des robinets dans un étau.**
- Au vissage du robinet, serrer modérément. **Ne pas bloquer avec des rallonges de clé qui pourraient provoquer des ruptures ou des déformations du corps.**
- **D'une manière générale, pour toute robinetterie batiment et chauffage, ne pas dépasser le couple de 30Nm au serrage.**

Les avis et conseils de montage ci-dessus n'impliquent de notre part aucune garantie.
Ces conseils ont un caractère général. Ils mettent toutefois en évidence des interdictions absolues et des actions obligatoires qui, si elles n'étaient pas respectées, pourraient compromettre la sécurité du personnel ainsi que la fiabilité des robinets.Vous retrouverez ces obligations et actions obligatoires en gras dans le texte.

Sferaco 90 rue du Ruisseau 38297 St Quentin Fallavier Tél : 04.74.94.15.90 Fax : 04.74.95.62.08 Internet : www.sferaco.fr E-mail : sferaco@sferaco.fr

Informations données à titre indicatif et sous réserve de modifications éventuelles