POUSSOIR PNEUMATIQUE 1621

REGIPLAST

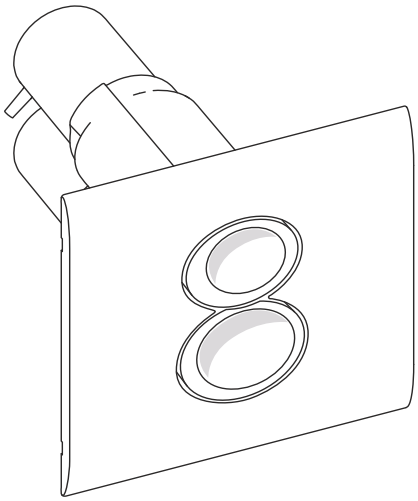

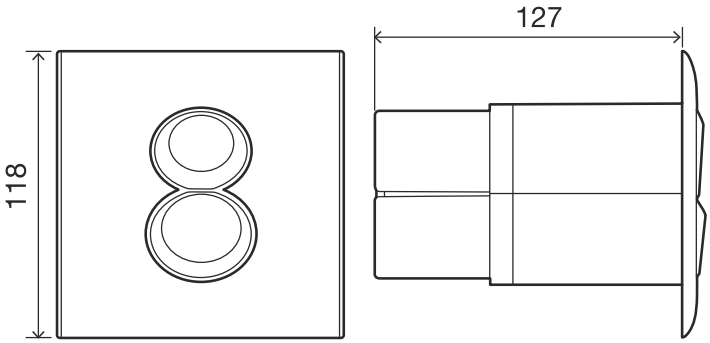

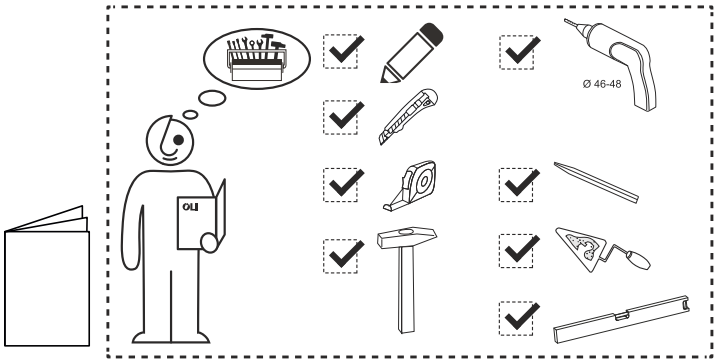

(dimensions in millimeters)

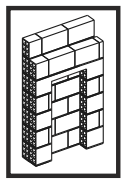

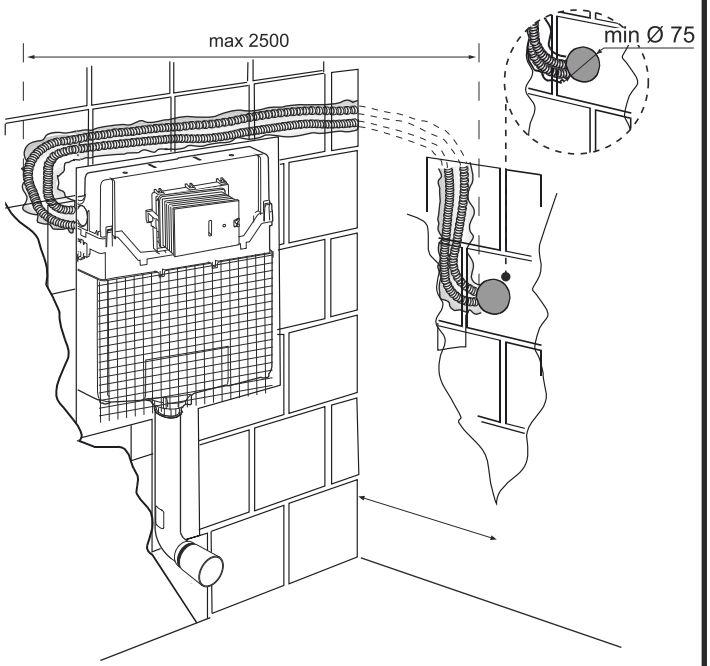

1

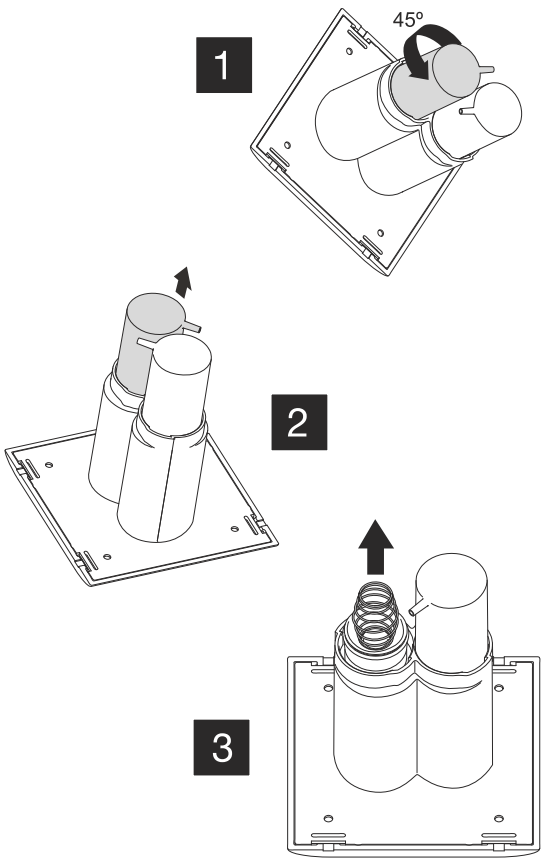

AC10000011641.3

POUSSOIR PNEUMATIQUE 1621

REGIPLAST

2

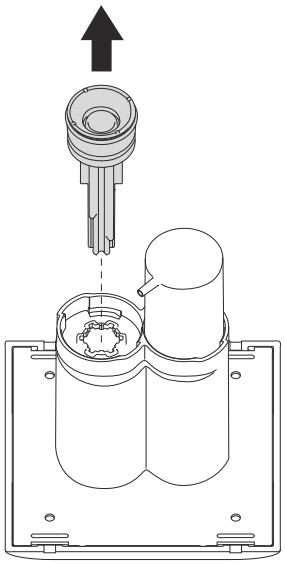

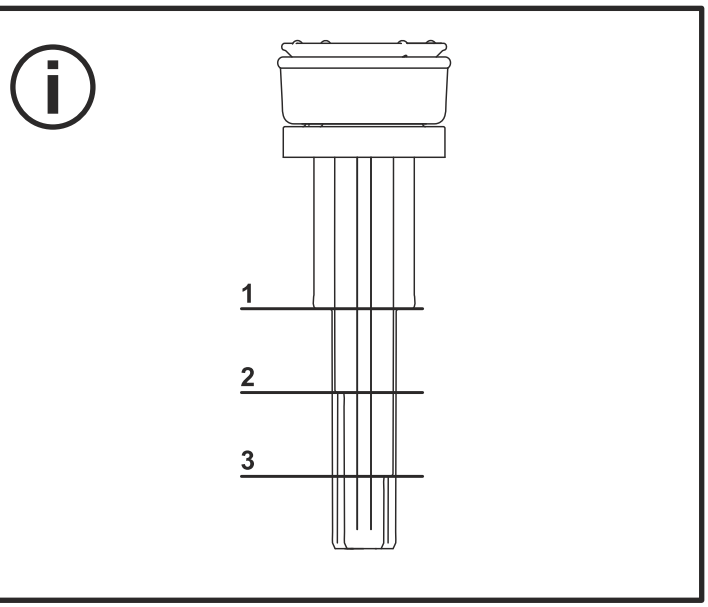

3

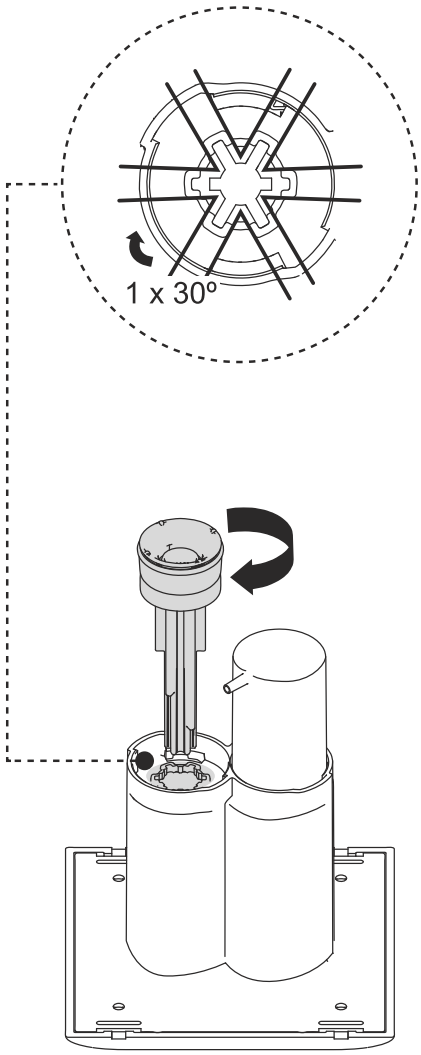

4

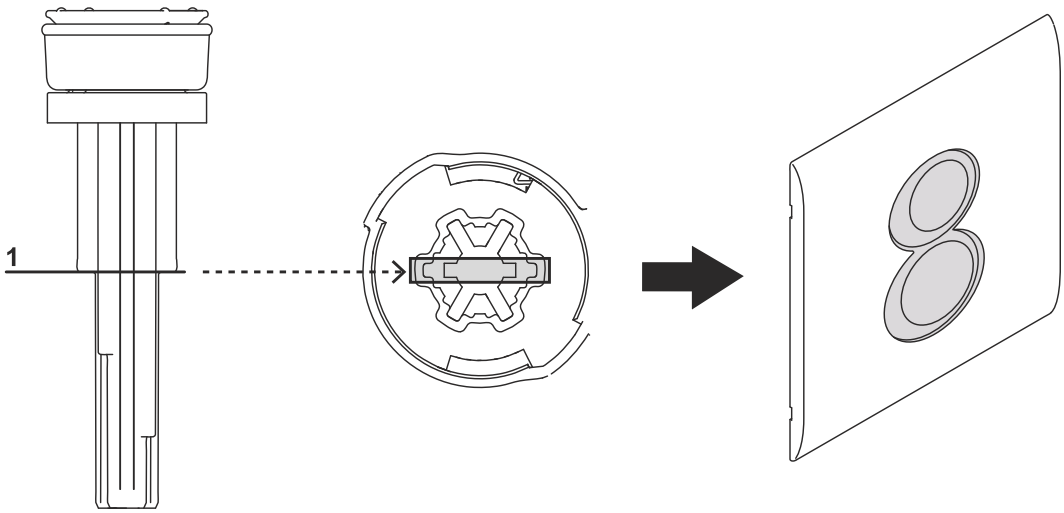

POUSSOIR PNEUMATIQUE 1621

REGIPLAST

5

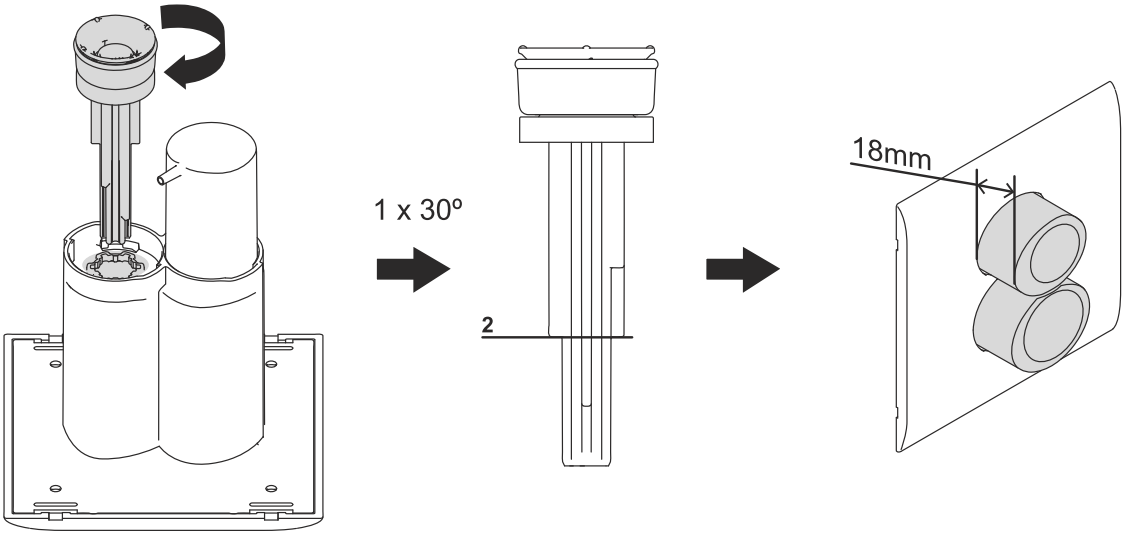

6

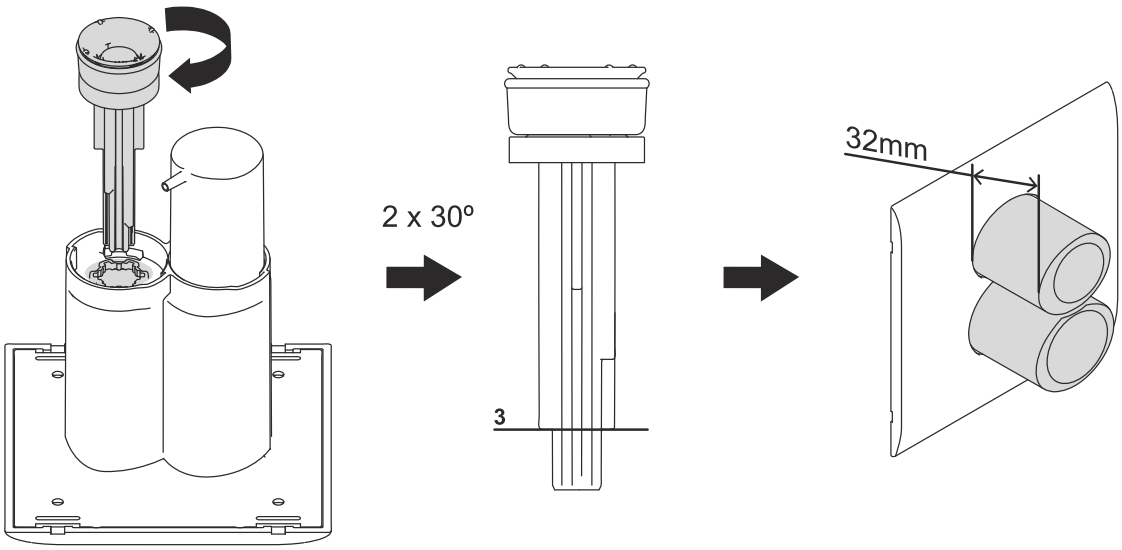

OPTION:

PLAQUE DE VISITE REF.171V

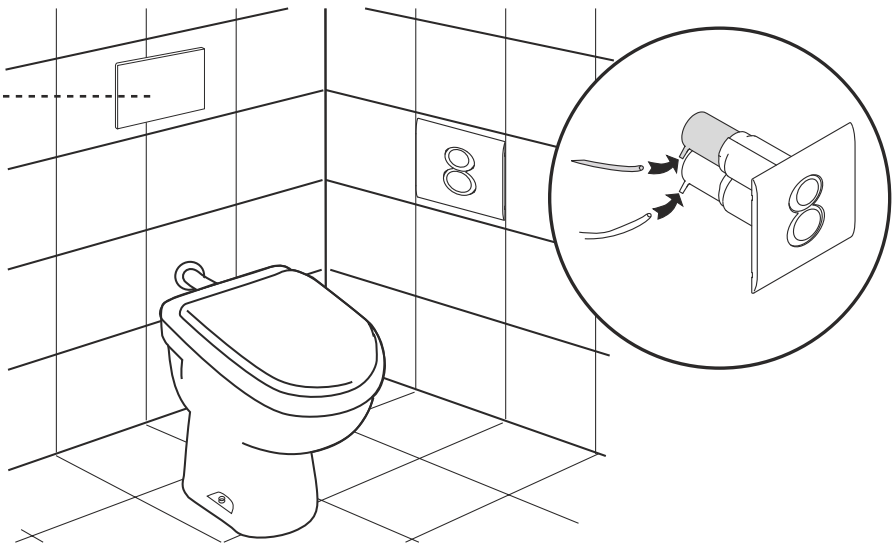

POUSSOIR PNEUMATIQUE 1621
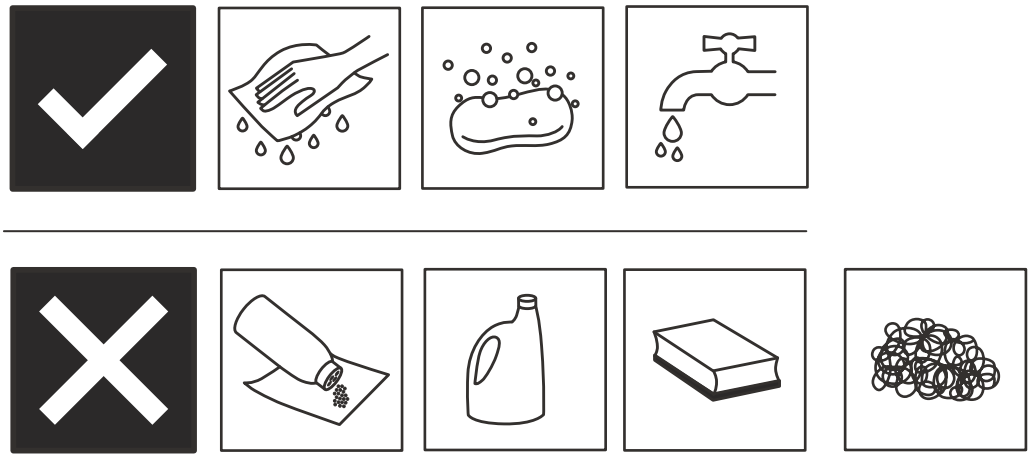
REGIPLAST