BÂTI-SUPPORT

POUR CUVETTE SUSPENDUE

Bâti-support autoportant - fixations au sol

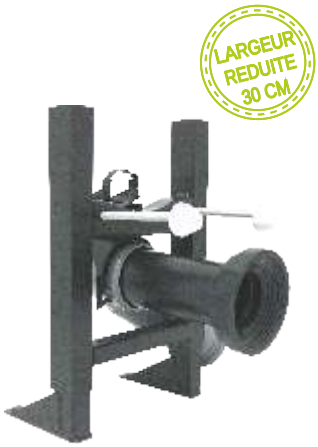

réf.	gencod	Cond.
33000	3544003001369	1

Bâti-support autoportant pour cuvette suspendue en profil 40 x 50, réglable en hauteur pour cuvette adaptée aux personnes à mobilité réduite. Entre-axe de fixation cuvette: 180 mm, larg. 300 x prof. 200 x haut. 460 mm (pour cuvette à 400 du sol fini).
Livré avec accessoires : pipe d'évacuation recoupable pour sortie verticale ou horizontale à fixer dans le collier du bâti, manchon droit pour sortie cuvette, tiges filetées L 200 mm, écrous, rondelles et cache-écrous blancs, jeu de chevilles sol en métal.

Montage plaqué contre le mur.

Bâti-support testé conformément à la norme NF XP D12208 pour une résistance à une charge de 400 kg
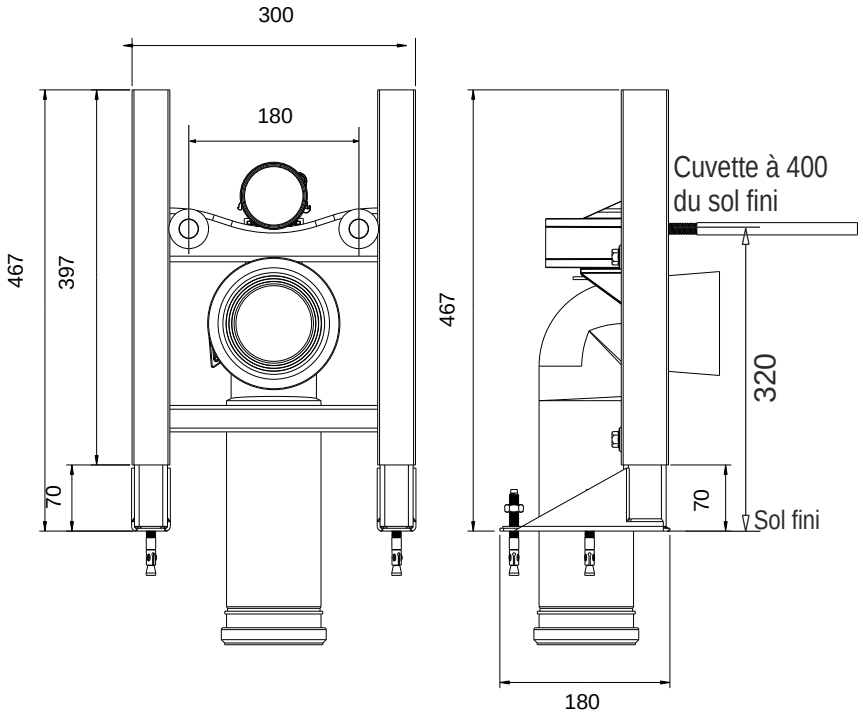
Dimensions