Dimensions Réservoir 201

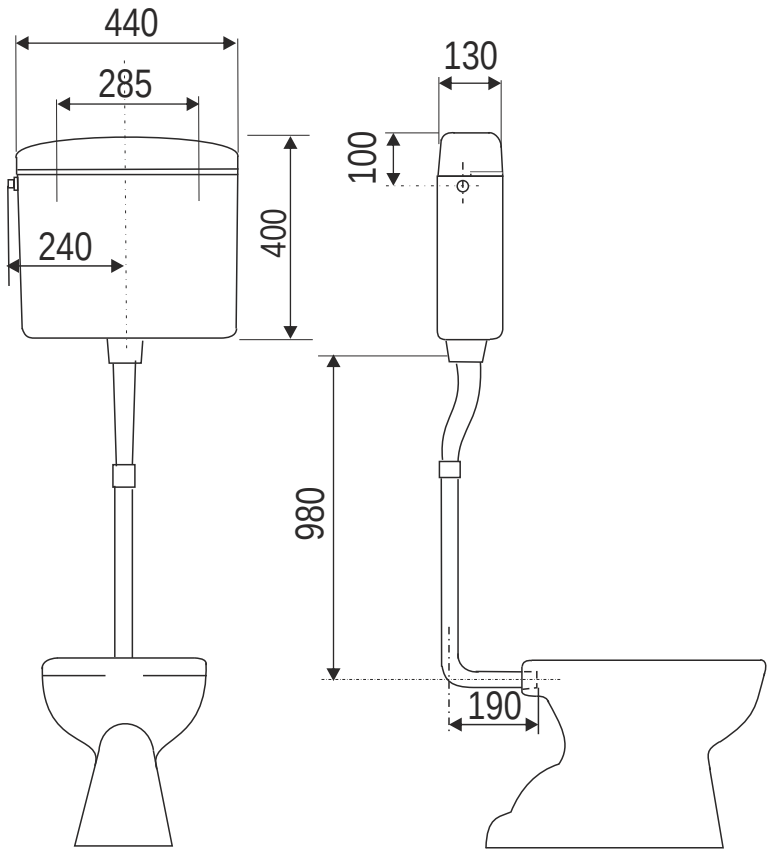

REGIPLAST