Schéma technique
Siège de douche rabattable réf. SIED810i

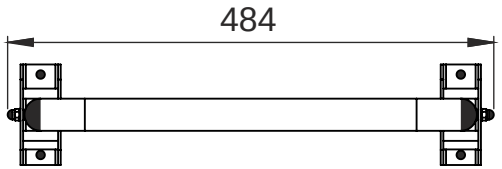

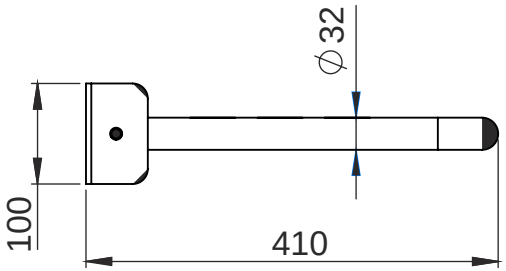

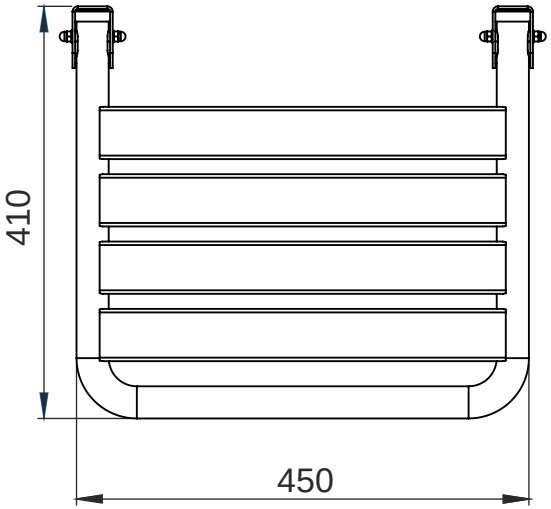

REGIPLAST