Naia

Dans cette collection de robinetterie, caractère et raffinement se marient à un design minimaliste né d'une parfaite combinaison des formes géométriques rondes et carrées.

Lavabo monotrou sans tirette, livré avec flexibles d'alimentation. Ouverture sur l'eau froide, débit limité à 5 l/min.

Débit (l/min - 3 bars): 5
Economie d'eau et d'énergie
Flexible d'alimentation inclus
Lieux d'installation: Lavabo
Limiteur de débit
Ouverture centrale sur l'eau froide
Type d'aérateur: Intégré
Type d'installation: Sur plan
Type de robinetterie: Mitigeur

Couleurs et finitions

Comment obtenir la référence
Remplacer les ".." de la référence du produit par le code de la finition choisie

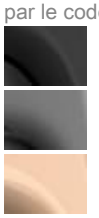

CN Titanium black
NM Brushed Titanium Black
RG Rose gold

Dessins techniques

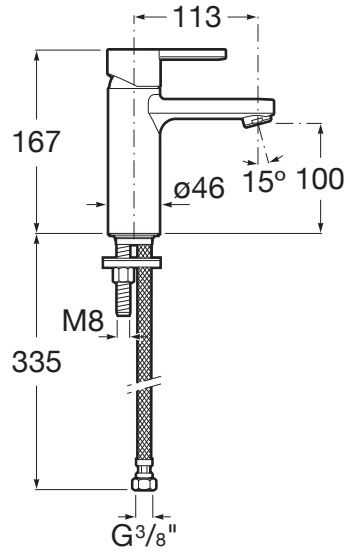

© Copyright 2021, Roca Sanitario, S.A. - All rights reserved