Naia

Lavabo monotrou à bec haut sans tirette livré avec flexibles d'alimentation. Ouverture sur l'eau froide, débit limité à 5l/min

Bec haut
Débit (l/min - 3 bars): 5
Economie d'eau et d'énergie
Flexible d'alimentation inclus
Lieux d'installation: Lavabo
Limiteur de débit
Ouverture centrale sur l'eau froide
Type d'aérateur: Intégré
Type d'installation: Sur plan
Type de cartouche: Céramique
Type de robinetterie: Mitigeur

Couleurs et finitions

Comment obtenir la référence
Remplacer les ".." de la référence du produit par le code de la finition choisie

CN Titanium black
NM Brushed Titanium Black
RG Rose gold

Dans cette collection de robinetterie, caractère et raffinement se marient à un design minimaliste né d'une parfaite combinaison des formes géométriques rondes et carrées.

Dessins techniques

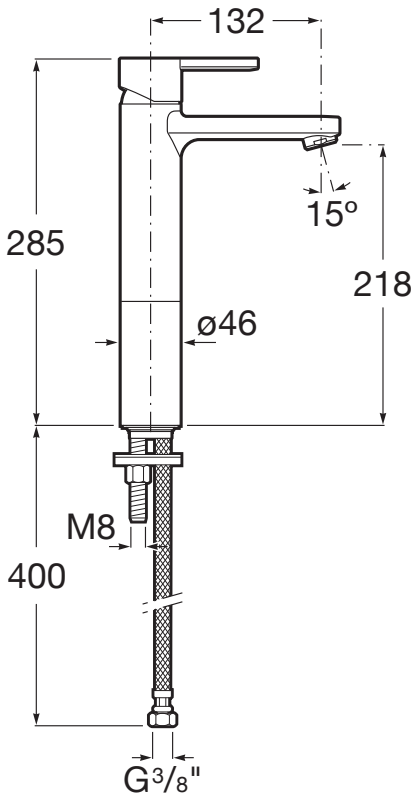

© Copyright 2021, Roca Sanitario, S.A. - All rights reserved