Inspira

Ref. 851080...

Trois formes, de multiples combinaisons, de nombreuses possibilités. Cette collection de porcelaine et de mobilier, qui offre 3 lignes de design -Round (ronde), Soft (avec des angles doux) et Square (carrée)-, parfaitement combinables entre elles, permet de donner vie à des espaces de bain dans tous les styles.

Meuble 2 tiroirs avec plan pour vasque à poser

Combinaison des portes et des tiroirs: 2 Tiroirs
Matériau: Aggloméré
Position de la robinetterie: Central
Position du lavabo: Central
Siphon gain de place
Structure du meuble: Tiroirs
Système d'ouverture et de fermeture: Tiroirs avec fermeture amortie automatique
Type d'installation: Suspendu, Suspendu avec pieds
Type de lavabo: Vasque

Couleurs et finitions

Comment obtenir la référence
Remplacer les ".." de la référence du produit par le code de la finition choisie

402 City oak

403 City oak / Dark mirror

806 Blanc brillant

Dimensions

Longueur: 800 mm.
Largeur: 498 mm.
Hauteur: 554 mm.

En option

816815339 Jeu de deux pieds
816819409 Boîte de rangement
816820409 Boîte organisateur

Compatible avec

327502..0 Vasque à poser Soft en FINECERAMIC® avec bonde de vidage en céramique. Sans trop-plein.
327523..0 Vasque à poser Round en FINECERAMIC® avec bonde de vidage en céramique. Sans trop-plein.
327532..0 Vasque à poser Square en FINECERAMIC® avec bonde de vidage en céramique. Sans trop-plein.

© Copyright 2018, Roca Sanitario, S.A. - All rights reserved

Inspira

Ref. 851080...

Dessins techniques

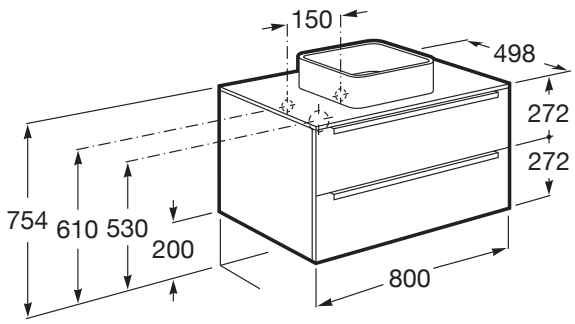

© Copyright 2018, Roca Sanitario, S.A. - All rights reserved

Inspira

Ref. 851080...

© Copyright 2018, Roca Sanitario, S.A. - All rights reserved

Inspira

Ref. 851080...

© Copyright 2018, Roca Sanitario, S.A. - All rights reserved

Inspira

Ref. 851080...

© Copyright 2018, Roca Sanitario, S.A. - All rights reserved