Insignia

Mitigeur pour lavabo monotrou à bec haut, livré avec vidage clic-clac et flexibles d'alimentation. Ouverture sur l'eau froide

Economie d'eau et d'énergie
Flexible d'alimentation inclus
Lieux d'installation: Lavabo
Limiteur de débit
Ouverture centrale sur l'eau froide
Type d'installation: Sur plan
Type de cartouche: Céramique
Type de robinetterie: Mitigeur

Couleurs et finitions

Comment obtenir la référence
Remplacer les ".." de la référence du produit par le code de la finition choisie

CN Titanium black
NM Brushed Titanium Black
RG Rose gold

Avec des contours doux et une élégance et une personnalité extraordinaires, sa poignée latérale mince_x000D_
fait la différence dans un robinet simple mais moderne, idéal pour des salles de bains avec un caractère urbain.

Dessins techniques

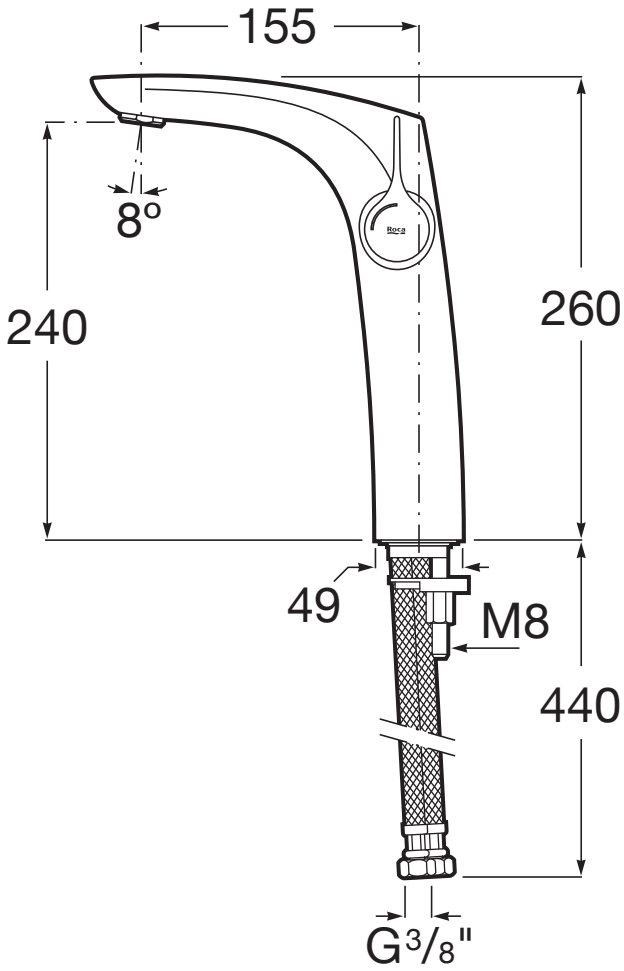

© Copyright 2021, Roca Sanitario, S.A. - All rights reserved