VANNE DIRECTIONNELLE
à sphère - VDC3V - VDC2V

FONCTION

La vanne directionnelle VDC3V permet de dériver automatiquement un fluide dans les installations de chauffage, de climatisation ou les circuits sanitaires.

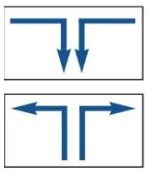

Vanne directionnelle équipée de ses raccords

CARACTERISTIQUES TECHNIQUES

VANNE

Corps	Laiton UNI EN12165 CW617N
Sphère	Laiton UNI EN12164 CW614N, chromée
Joints de sphère	PTFE + joint torique EPDM
Joints d'axe	double joint torique EPDM
Joints vanne/raccords	joint torique EPDM
Fluides	eau, solutions avec glycol glycol : 50% maxi
Plage de température	- 5° / +110°C
Plage de température ambiante	0 / 55°C
Pression maxi de fonctionnement	10 bar
Pression différentielle maxi	10 bar

Variante 2 voies

SERVOMOTEUR

Matériaux	polycarbonate auto-extingible
Moteur synchrone	
Indice de protection	IP40 axe de commande horizontale IP44 axe de commande verticale **(moteur en haut)**
Alimentation électrique	230V (+/- 10%) 50 / 60 Hz
Puissance absorbée	4VA
Pouvoir de coupure du contact auxiliaire	0,8A (230V)
Temps de manœuvre	40 s
Plage de température ambiante	0 / 55°C
Couple de manoeuvre	8 Nm
Cable d'alimentation	1 m

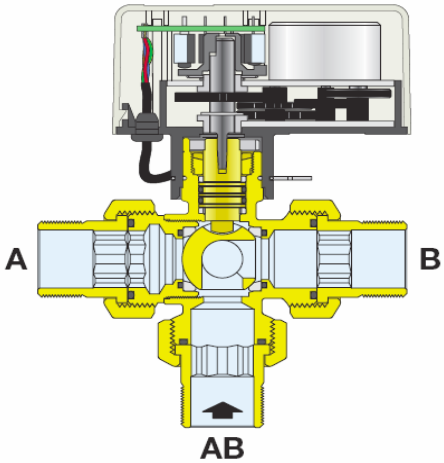

CARACTERISTIQUES FONCTIONNELLES

Le servomoteur peut être utilisé en fonctionnement
- ON/OFF
- modulant avec un régulateur 3 points

Rotation de 90°

Le moteur est équipé de capteurs de fin de course qui coupent l'alimentation électrique quand les positions d'ouverture/fermeture sont atteintes.
Le contact auxilliaire se ferme lorsque la vanne a effectué 80% de sa course

Pose de la vanne comme vanne déviatrice
schéma A : le fluide va de AB vers A ou vers B

Le sens contraire est possible :
schéma B : le fluide arrive de A ou B vers AB

A

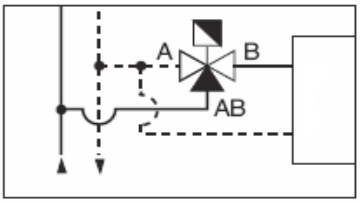

B

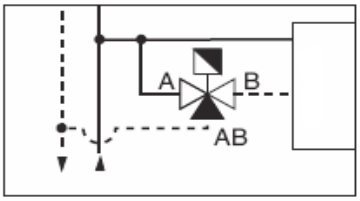

CARACTERISTIQUES CONSTRUCTIVES

lecture sur l'axe de la position de la sphère

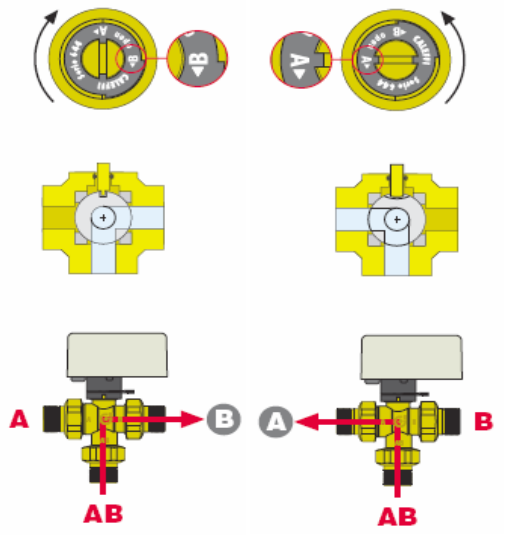

maintien des caractéristiques de fonctionnement

Grace à l'accouplement conique entre l'axe de la vanne (A) et l' arbre du moteur (B), on obtient une constance de manœuvre entre les 2 pièces. Cela permet une compensation automatique du jeu, compte tenu de la poussée (C) exercée par le fluide

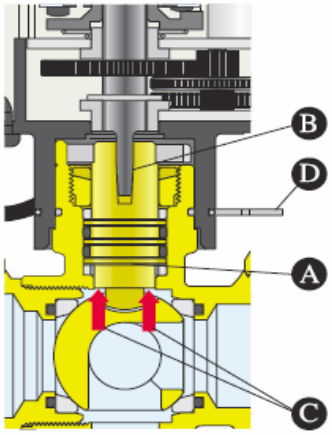

fixation du moteur sur la vanne

montage rapide et simple par serre-clip. (D)
blocage automatique sur la bonne position.

POSE

L'axe de manœuvre peut être horizontal ou vertical, le moteur ne doit jamais se trouver sous la vanne.
Dans les installations de climatisation le moteur doit être au dessus de la vanne.

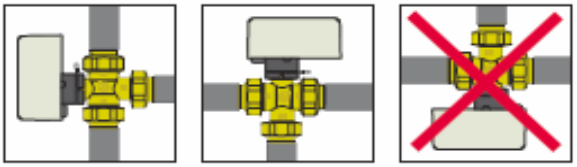

Le moteur se monte indifférement en position (A) ou (B)

(A) (B)

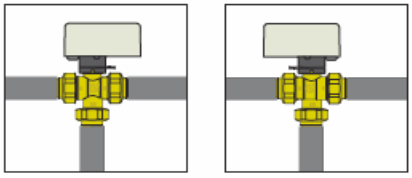

BRANCHEMENTS ELECTRIQUES

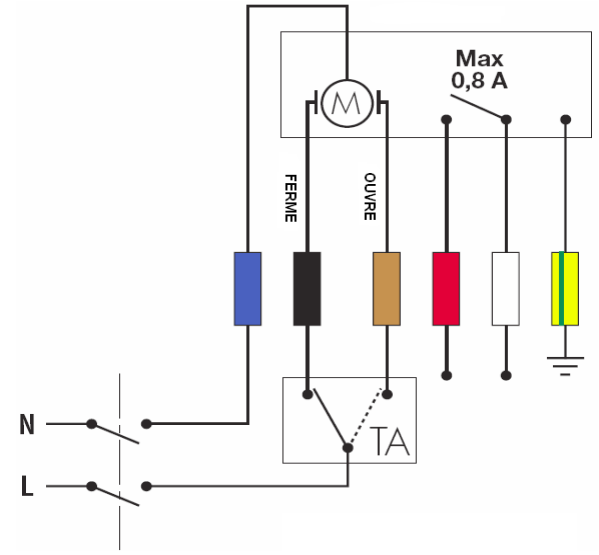

Servomoteur piloté par thermostat ou aquastat

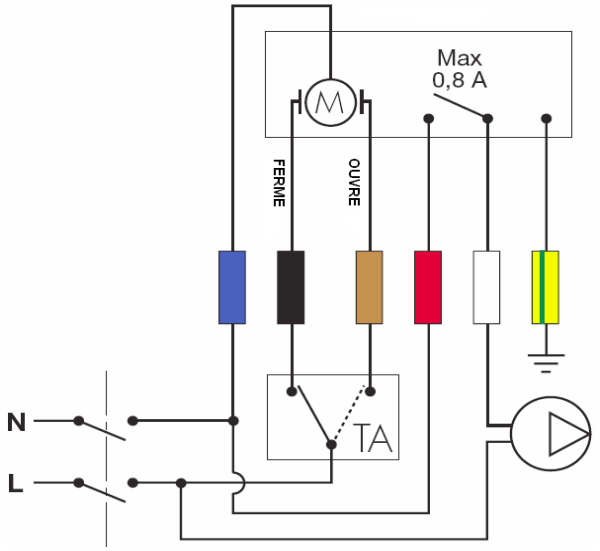

Le servomoteur est piloté par un thermostat ou aquastat
Le contact auxiliaire peut piloter le circulateur, au-delà de 0,8 A (230V), utiliser un relai intermédiaire.

CARACTERISTIQUES HYDRAULIQUES

La perte de charge est identique dans les 2 positions de la vanne.

VDC3V26M corps 1"M
Kv (m3/h) = 3,9

raccords 1/2"M ou 3/4"M
livrés à part

VDC3V33M corps 1"1/4M
Kv (m3/h) = 9,0

raccords 3/4"M ou 1"M
livrés à part

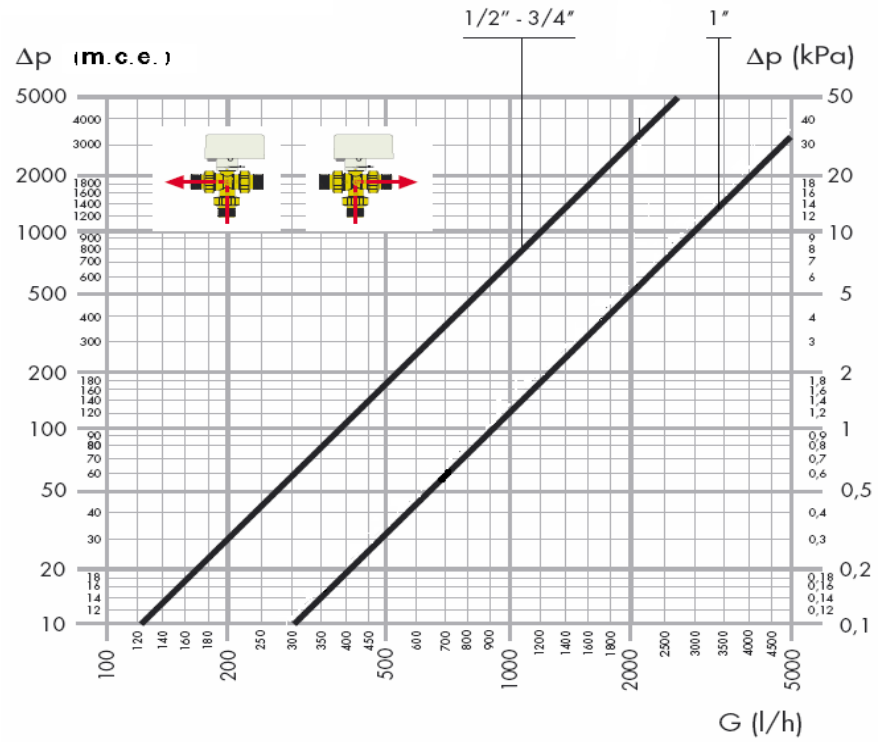

COTES

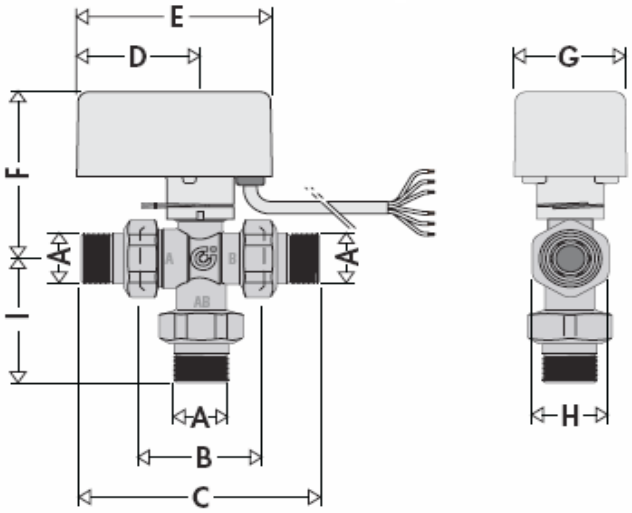

	A	B	D	E	F	G	H	Kg
VDC3V26M	Ø Rac.	60	60	95	88	55	37	0,72
VDC3V33M	Ø Rac.	78	60	95	91	55	47	0,94

VANNE 1"	C	I
Avec raccords **26/15**	112	57
Avec raccords **26/20**	117	59
Avec raccords **26/26**	126	62

VANNE 1"1/4	C	I
Avec raccords **33/20**	150	72
Avec raccords **33/26**	160	78

Les vannes MM 1" (VDC3V26M) et 1"1/4 (VDC3V33M) sont fournies **sans raccords**
Pour les vannes 1" les raccords 2 pièces disponibles sont M 1/2", 3/4" ou 1"
Pour les vannes 1"1/4 les raccords 2 pièces disponibles sont M 3/4 ou 1"

Informations données à titre indicatif et sous réserve de modifications éventuelles - Voir nos conditions générales de vente

VANNE 2 VOIES

CARACTERISTIQUES HYDRAULIQUES

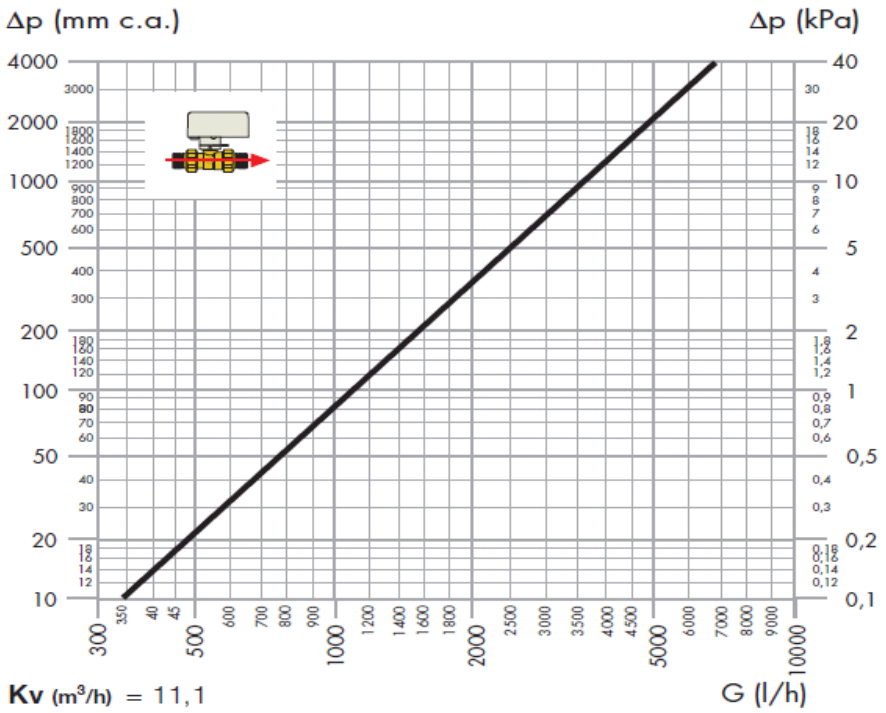

COTES

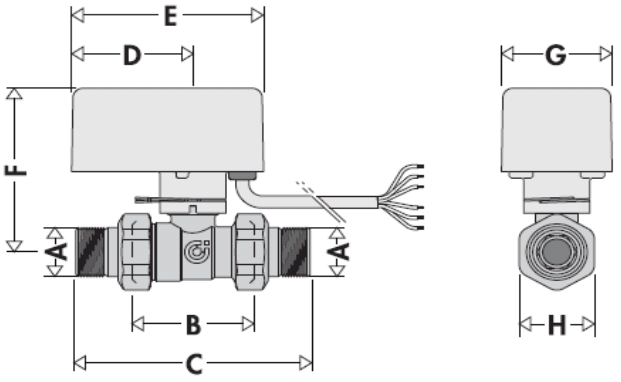

	A	B	D	E	F	G	H	Kg
VDC2V26M	Ø Rac.	60	60	95	88	55	37	1

VANNE 1"	C
Avec raccords **26/15**	115
Avec raccords **26/20**	118
Avec raccords **26/26**	126

La vanne MM 1" est fournie **sans raccords**
Les raccords 2 pièces disponibles sont M 1/2", 3/4" ou 1"